OUTDOOR LIGHTING 1

2017

AEC ILLUMINAZIONE

light life

STREET
URBAN
FLOODLIGHTS
DECORATIVE
POLES

Designed for energy savings,
safety and quality

Goblet LED
76W max

Goblet HID
140W max (CPO)
150W max (MHL-E)
250W max (SHP, CDM, MHL-TS)

GOBLET

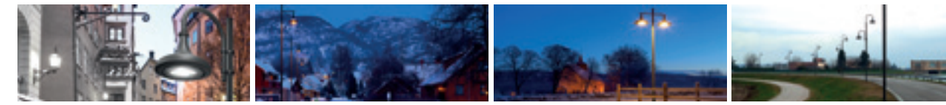

GOBLET è stato progettato per i più classici ambienti urbani.
L'apparecchio, proposto in un'unica dimensione, può essere scelto per applicazioni stradali e percorsi ciclo-pedonali. GOBLET è accompagnato da braccio pastorale: una composizione particolarmente adatta all'illuminazione di aree residenziali.
GOBLET per lampade SHP e MHL fino a 250W e CPO fino a 140W*.
GOBLET LED è dotato del sistema LED Comfort Light Optic™.

GOBLET *has been designed with the most classic urban environments in mind.*
The product, offered in one single size, is available for street and cycle-path applications.
GOBLET is complemented by a shepherd-staff bracket: a composition that is particularly suitable for the illumination of residential areas. GOBLET ensures full integration of style and technical design, giving the urban environment a special look.
GOBLET for SHP and MHL lamps up to 250W and CPO lamps up to 140W.*
GOBLET LED features the LED Comfort Light Optic™ system.

GOBLET

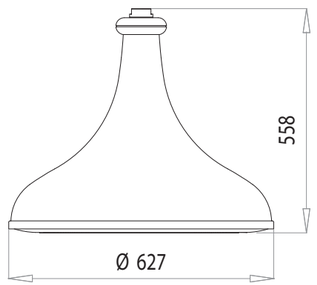

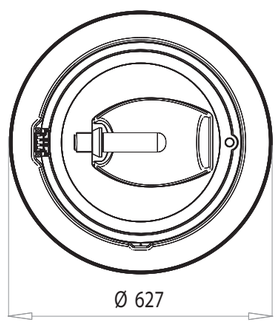

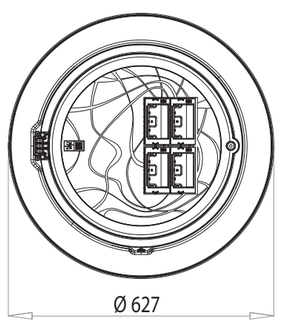

Caratteristiche

Sistema ottico modulare.
Temperatura di colore sorgente LED:
4000K (3000K in opzione).
CRI ≥70.
Grado di protezione IP66.
Resistenza meccanica IK08.

Opzioni di dimmerazione:
DA Dimmerazione automatica (mezzanotte virtuale) con profilo di default;
DAC Profilo DA custom;
PLM Sistema di comunicazione punto/punto ad onde convogliate o radio frequenza.

Characteristics

Modular optical system.
LED light source colour temperature:
4000K (optional 3000K).
CRI ≥70.
IP66 Protection degree.
IK08 Mechanical resistance.

Dimming options:
DA *Automatic dimming (virtual midnight) with default profile;*
DAC *Custom DA profile;*
PLM *Power line single point communication system or radio frequency.*

Classe di isolamento | *Insulation class*:
II (I in opzione/ *optional*).
Alimentazione | *Power supply*: 220÷240V - 50/60Hz.
Corrente LED | *LED current*: 525/700 mA.
Fattore di potenza | *Power Factor*:
> 0.9 (a pieno carico/*at full load*).

A++ ENERGY CLASS

ENEC 15

GREENLIGHT
La gamma di apparecchi AEC per illuminazione outdoor è progettata secondo le più stringenti normative a tutela dell'ambiente.
AEC product range is developed according to the strictest standard related to the environmental impact.

Ottiche | *Optics*

GOBLET HID

GOBLET LED

BRACCI | BRACKETS

9
8
7
6 6,1
5 5,1
4,5
4
3

Valori espressi in metri | *Measures in metres*

H altezze punto luce
available luminaire heights

PG Series

PG Series

PA Series

SERIE | SERIES **MG/TP**

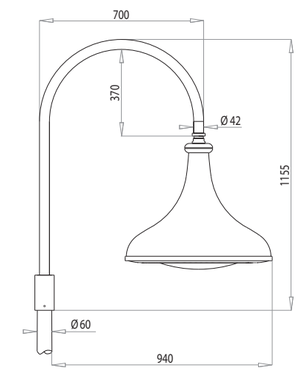
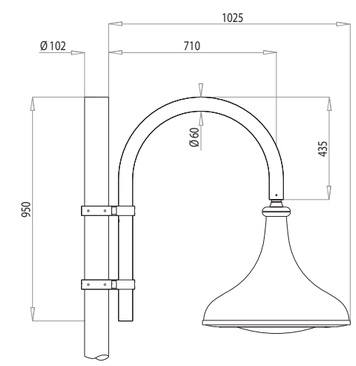
SERIE | SERIES **MP**