Multilux

SAMFERDSEL-, ARENA- OG STEMNINGSBELYSNING

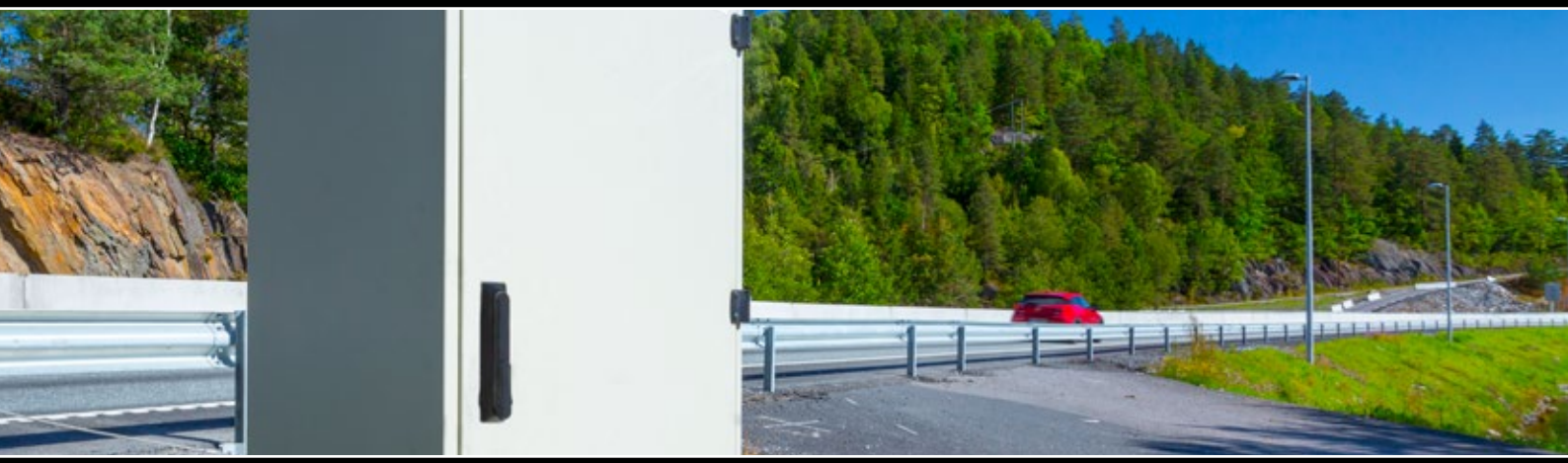

MU-SERIE

NEMKO-GODKJENTE TENNSKAP

MULTILUX TAVLEPRODUKSJON

Multilux har egen avdeling for tavleproduksjon på Evjeløkka i Fredrikstad. Her produserer vi vår egen serie med tennskap for vei- og gatelys, tunnelbelysning og andre belysningsformål. MU-serien av tennskap kommer i 5 standardmodeller som presenteres over de neste sidene.

Vi bygger alle typer tavler og skap på spesifikasjon, også andre typer og størrelser enn den nevnte MU-serien. Vi utfører også ombygging og service på byggestrøm-skap.

Bestillinger og andre hendvendelser rettes til salgskontoret i Langesund:

Helge Rørholt
Produktsjef tavler
Tlf: 91 82 60 86
E-post: helge@multilux.no

Henning Haave
Installatør
Tlf:92 02 26 92
E-post: henning@multilux.no

Besøksadresse:
Multilux as, Clarks gate 5, 3970 Langesund

Multilux er medlem i Norsk Eltavleforening.

Multilux
TAVLEPRODUKSJON

-QE101
-QE102
-QE103
-QE104

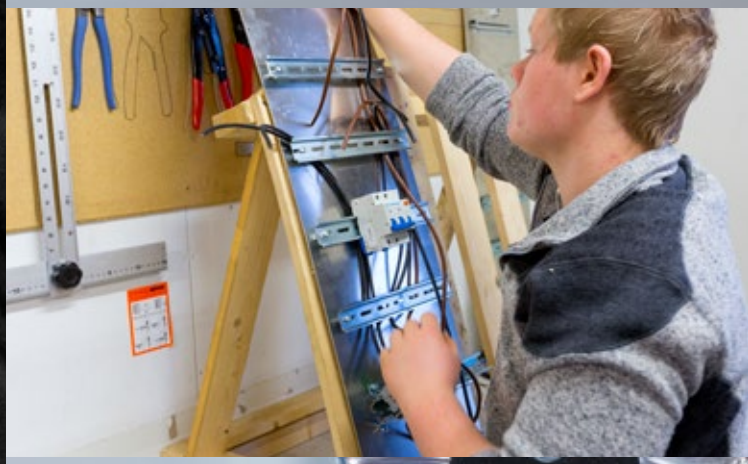

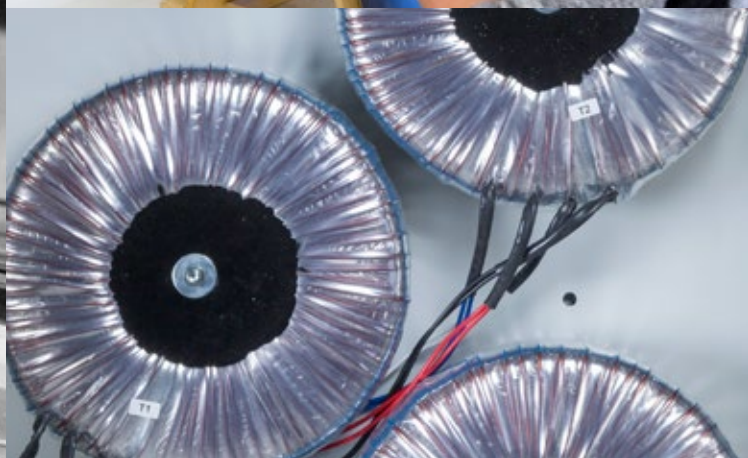
T2
T1

TENNSKAP

MU-SERIE

Tennskap er en viktig og nødvendig del av de fleste større belysningsanlegg, enten det er for vei- og gate, tunnel, idrettsarenaer eller andre prosjekter. Installerte styrings-systemer programmeres til å tenne, dimme og slukke tilkoblede lysarmaturer, og sparer samfunnet for store drifts-kostnader hvert år.

Felles for alle anlegg er at de må møte en del funksjonskrav under de ulike forhold de skal operere i, slik som vær- og temperaturforhold, mekaniske påkjenninger, påvirkning fra støv, salt og kjemikalier osv. Kvalitetskravene er dermed strenge for slike produkter, noe Multilux tar på alvor.

Multilux MU-serie tennskap er produsert med doble vegger for utendørs bruk, beregnet for vei- og gatelys, tunnelbe-lysning, idrettsbelysning m.m. MU-serien har 5 standard-modeller i lys grå RAL-farge. Andre dimensjoner og RAL-farger på forespørsel. Vi leverer også større skap etter spesifikasjon for vei- og tunnelanlegg, ferdig bygget inkl. SRO og andre styringssystemer.

Alle skap er godkjent av NEMKO iht:
EN 61439.1-5 (NEK 439.1-5), inkl. innmat - elektrisk.
EN 62208 (IEC 62208) - mekanisk motstand.
NEK IEC 60068.2-11 utg. 7.0 - korrosjon (salttåke).
IEC/EN 60529 - tetthet (IP).

Alle dokumenter kan leses i sin helhet på multilux.no.

TENNSKAP

MU1

IP66 IK10 CE

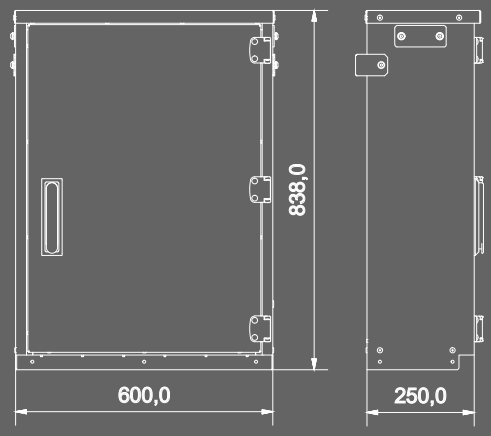

Dimensjoner skap:
840x600x250 mm.

Dimensjoner mellomsokkel:
400x200x250 mm.

Dimensjoner sokkel (justerbar høyde):
400-700x600x250 mm.

MULTILUX MU1 TENNSKAP

Solid og kompakt tennskap for mindre gatelysanlegg og andre utendørs belysningsformål. Skapet har doble vegger, og er NEMKO-godkjent etter alle relevante krav. Leveres ferdig bygget inkl. styringssystemer.

Skap

Produsert i sjøvannsbestandig aluminium (EN AW 5052/5754), og pulverlakkert med polyester i en lys grå farge (andre farger på forespørsel). Skapet har tre stk dørhengsler, dørhåndtak med låsestag oppe og nede. Plastholder for dokumentasjon på innsiden av døra. OLH/OLU låssylinder.

Elektrisk

Ferdig montert etter spesifikasjon. Målerarrangement, varmeelement, stikkontakt, vender (manuell/auto/av), astrour, lysarmatur med dørbryter, rekkeklemmer for AL/CU. Kan leveres med gjeninnkoblere. Overspenningsvern, kurssikringer, jordfeilbrytere, kontaktorer av anerkjent merke. Kan leveres med Datek Lysstyring.

Montering

Monteres på fast eller justerbar sokkel og mellomsokkel, eller festebøyler for vegg. Nipler for strekkavlastning. Avtakbare løfteører og brøytestikk.

TENNSKAP

MU2

MULTILUX MU2 TENNSKAP

Solid og kompakt tennskap for gatelysanlegg og andre utendørs belysningsformål. Skapet har doble vegger, og er NEMKO-godkjent etter alle relevante krav. Leveres ferdig bygget inkl. styringssystemer.

IP66 IK10 CE

Skap
Produsert i sjøvannsbestandig aluminium (EN AW 5052/5754), og pulverlakkert med polyester i en lys grå farge (andre farger på forespørsel). Skapet har tre stk dørhengsler, dørhåndtak med låsestag oppe og nede. Plastholder for dokumentasjon på innsiden av døra. OLH/OLU låssylinder.

Elektrisk
Ferdig montert etter spesifikasjon. Målerarrangement, varmeelement, stikkontakt, vender (manuell/auto/av), astrour, lysarmatur med dørbryter, rekkeklemmer for AL/CU. Kan leveres med gjeninnkoblere. Overspenningsvern, kurssikringer, jordfeilbrytere, kontaktorer av anerkjent merke. Kan leveres med Datek Lysstyring.

Montering
Monteres på fast eller justerbar sokkel og mellomsokkel, eller festebøyler for vegg. Nipler for strekkavlastning. Avtakbare løfteører og brøytestikk.

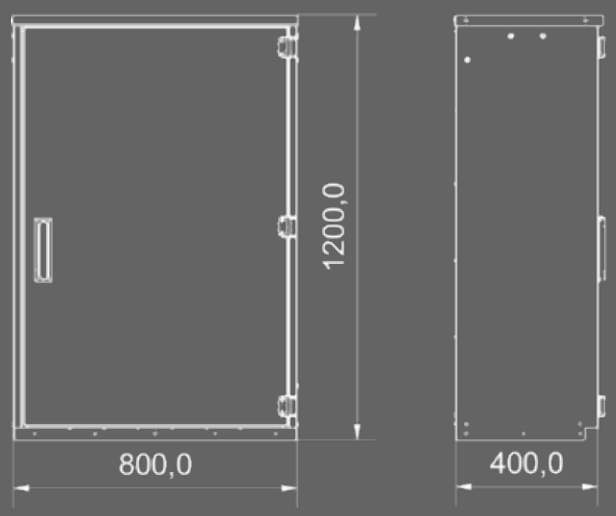

Dimensjoner skap:
1200x800x400 mm.

Dimensjoner mellomsokkel:
400x800x380 mm.

Dimensjoner sokkel (justerbar høyde):
570-940x800x380 mm.

Lavtapstransformator for 400V anlegg
MU2 kan også leveres med trefase isolertransformator for 400V, 10-30 kVA. Denne 3RT lavtapstrafoen reduserer tap med inntil 80%, og har også innebygget startstrøm-begrenser. Dette reduserer driftskostnader, og er miljøvennlig. Transformatoren er meget kompakt og plassbesparende.

Justerbar sokkel for MU2, MU2 Dobbel, MU3 og MU3 Kombi. Se "Detaljer og tilbehør" for mer informasjon.

TENNSKAP

MU2 DOBBEL

IP66 IK10 CE

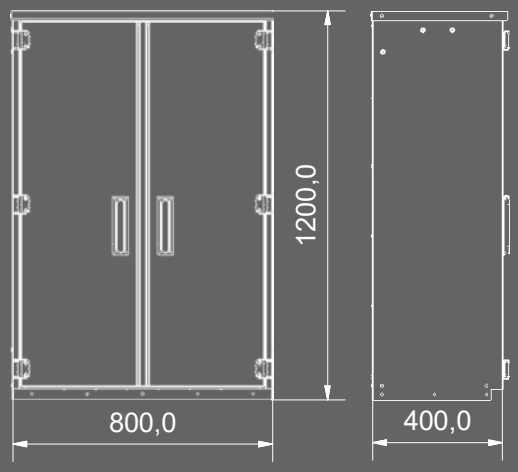

Dimensjoner skap:
1200x800x400 mm.

Dimensjoner mellomsokkel:
400x800x380 mm.

Dimensjoner sokkel (justerbar høyde):
570-940x800x380 mm.

MULTILUX MU2 DOBBEL TENNSKAP

Solid tennskap for gatelysanlegg og andre utendørs belysningsformål. Ideelt for lysanlegg der det er delt ansvar, f.eks. statlig og kommunalt. Skapet har doble vegger, og er NEMKO-godkjent etter alle relevante krav. Leveres ferdig bygget inkl. styringssystemer.

Skap

Produsert i sjøvannsbestandig aluminium (EN AW 5052/5754), og pulverlakkert med polyester i en lys grå farge (andre farger på forespørsel). Skapet har tre stk dørhengsler, dørhåndtak med låsestag oppe og nede. Plastholder for dokumentasjon på innsiden av døra. OLH/OLU låssylinder.

Elektrisk

Ferdigmontert etter spesifikasjon. Målerarrangement, varmeelement, stikkontakt, vender (manuell/auto/av), astrour, lysarmatur med dørbryter, rekkeklemmer for AL/CU. Kan leveres med gjeninnkoblere. Overspenningsvern, kurssikringer, jordfeilbrytere, kontaktorer av anerkjent merke. Kan leveres med Datek Lysstyring.

Montering

Monteres på fast eller justerbar sokkel og mellomsokkel, eller festebøyler for vegg. Nipler for strekkavlastning. Avtakbare løfteører og brøytestikk.

TENNSKAP

MU3

IP66 IK10 CE

MULTILUX MU3 TENNSKAP

Solid og kompakt tennskap for gatelysanlegg og andre utendørs belysningsformål. Skapet har doble vegger, og er NEMKO-godkjent etter alle relevante krav. Leveres ferdig bygget inkl. styringssystemer.

Skap

Produsert i sjøvannsbestandig aluminium (EN AW 5052/5754), og pulverlakkert med polyester i en lys grå farge (andre farger på forespørsel). Skapet har tre stk dørhengsler, dørhåndtak med låsestag oppe og nede. Plastholder for dokumentasjon på innsiden av døra. OLH/OLU låssylinder.

Elektrisk

Ferdigmontert etter spesifikasjon. Målerarrangement, varme-element, stikkontakt, vender (manuell/auto/av), astrour, lysarmatur med dørbryter, rekkeklemmer for AL/CU. Kan leveres med gjeninnkoblere. Overspenningsvern, kurssikringer, jordfeilbrytere, kontaktorer av anerkjent merke. Kan leveres med Datek Lysstyring.

Montering

Monteres på fast eller justerbar sokkel og mellomsokkel, eller festebøyler for vegg. Nipler for strekkavlastning. Avtakbare løfteører og brøytestikk.

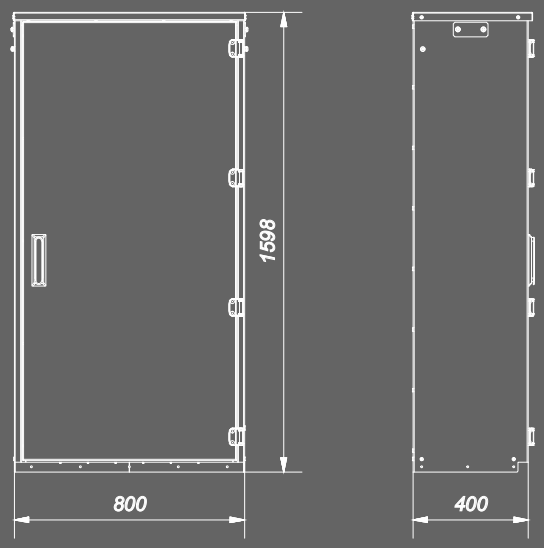

Dimensjoner skap:
1600x800x400 mm.

Dimensjoner mellomsokkel:
400x800x380 mm.

Dimensjoner sokkel (justerbar høyde):
570-940x800x380 mm.

TENNSKAP

MU3 KOMBI

IP66 IK10 CE

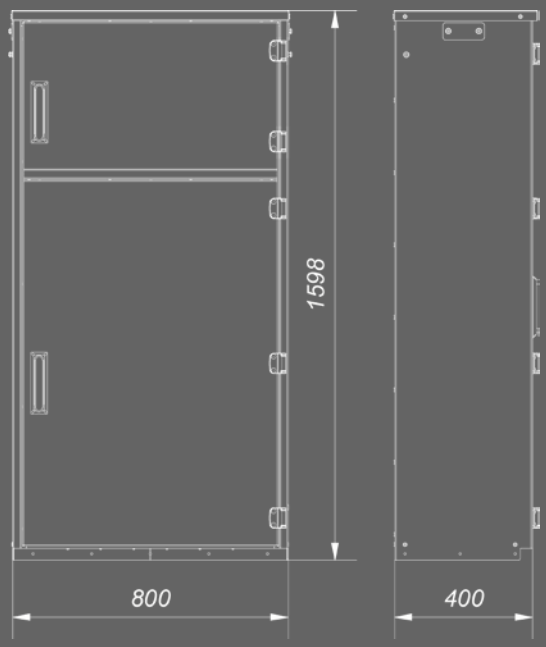

Dimensjoner skap:
1600x800x400 mm.

Dimensjoner mellomsokkel:
400x800x380 mm.

Dimensjoner sokkel (justerbar høyde):
570-940x800x380 mm.

MULTILUX MU3 KOMBI TENNSKAP

Solid tennskap for gatelysanlegg og andre utendørs belysningsformål, inkluderer separat rom for utstyr til trafikktellepunkt. Skapet har doble vegger, og er NEMKO-godkjent etter alle relevante krav. Leveres ferdig bygget inkl. styringssystemer.

Skap

Produsert i sjøvannsbestandig aluminium (EN AW 5052/5754), og pulverlakkert med polyester i en lys grå farge (andre farger på forespørsel). Skapet har tre stk dørhengsler, dørhåndtak med låsestag oppe og nede. Plastholder for dokumentasjon på innsiden av døra. OLH/OLU låssylinder.

Elektrisk

Ferdigmontert etter spesifikasjon. Målerarrangement, varme-element, stikkontakt, vender (manuell/auto/av), astrour, lysarmatur med dørbryter, rekkeklemmer for AL/CU. Kan leveres med gjeninnkoblere. Overspenningsvern, kurssikringer, jordfeilbrytere, kontaktorer av anerkjent merke. Kan leveres med Datek Lysstyring.

Montering

Monteres på fast eller justerbar sokkel og mellomsokkel, eller festebøyler for vegg. Nipler for strekkavlastning. Avtakbare løfteører og brøytestikk.

TENNSKAP

MU MINI

IP66 IK10 CE

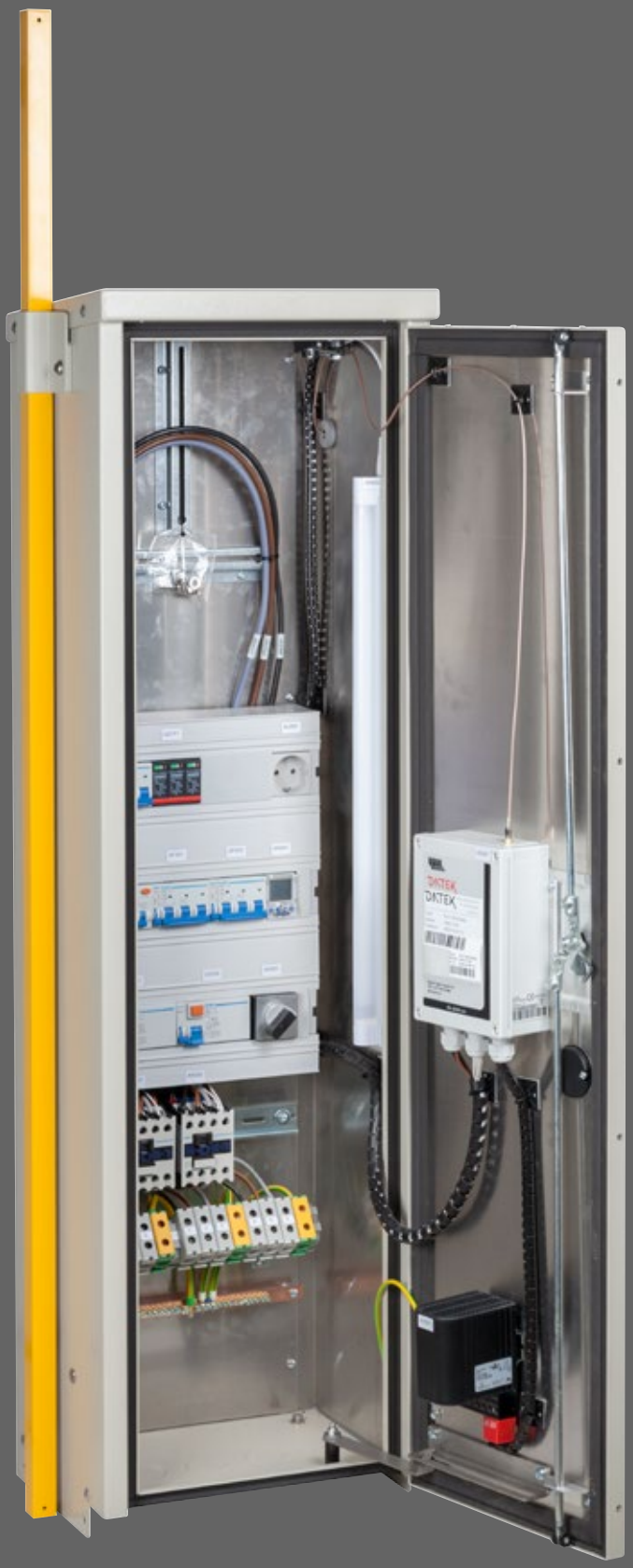

MULTILUX MU MINI TENNSKAP

Solid og kompakt tennskap for mindre gatelysanlegg og andre utendørs belysningsformål. Kan monteres på stolpe. Skapet har doble vegger, og er NEMKO-godkjent etter alle relevante krav. Leveres ferdig bygget inkl. styringssystemer.

Skap

Produsert i sjøvannsbestandig aluminium (EN AW 5052/5754), og pulverlakkert med polyester i en lys grå farge (andre farger på forespørsel). Skapet har tre stk dørhengsler, dørhåndtak med låsestag oppe og nede. OLH/OLU låssylinder.

Elektrisk

Ferdigmontert etter spesifikasjon. Målerarrangement, varmeelement, stikkontakt, vender (manuell/auto/av), astrour, lysarmatur med dørbryter, rekkeklemmer for AL/CU. Kan leveres med gjeninnkoblere. Overspenningsvern, kurssikringer, jordfeilbrytere, kontaktorer av anerkjent merke. Kan leveres med Datek Lysstyring.

Montering

Monteres på fast eller justerbar sokkel, stolpefeste eller festebøyler for vegg. Nipler for strekkavlastning. Brøytestikk.

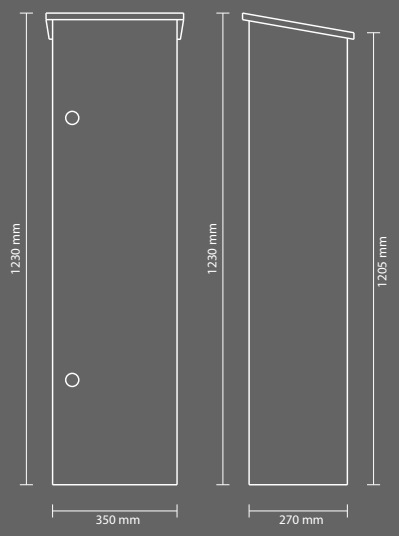

Dimensjoner
1230x350x270 mm.

Dimensjoner sokkel.
1000x350x270 mm (justerbar høyde ved avkutting).

DETALJER OG TILBEHØR

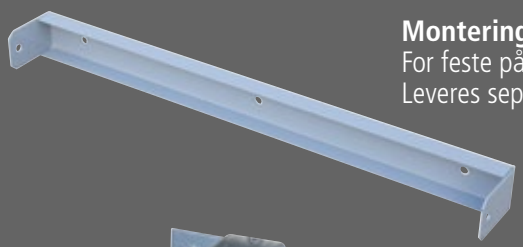

Monteringsbøyle
For feste på vegg eller stolpe.
Leveres separat.

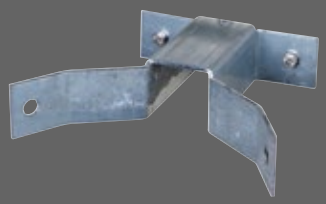

Stolpefeste
For MU Mini. Leveres separat.

Løfteører
Sett a 2 stk. Leveres separat.

Fotocelle
Løs fotocelle for frittstående montering.

Låssylinder
OLH, OLU. 3 nøkler.

Strekkavlastning
Nipler for strekkavlastning.
50 mm, 40 mm og 25 mm.

Brøytestikk
Gul. 1,5 m lengde. Kommer også som teleskop inntil 3 m.

DATEK LYSSTYRING

Fornuft satt i system!
Multilux tennskap kan leveres med Datek Lysstyring. Dette er et komplett administrasjonssystem for styring og overvåking av veilys. Systemet består av en webapplikasjon og styringsenheter i tennskap/armaturer. Systemet gir full oversikt over forbruk av strøm og status på alle tilkoblede enheter. Dette kan gi store gevinster mht økonomi og miljø.

ASTROUR

Astrour av anerkjente merker kan installeres i alle modeller.

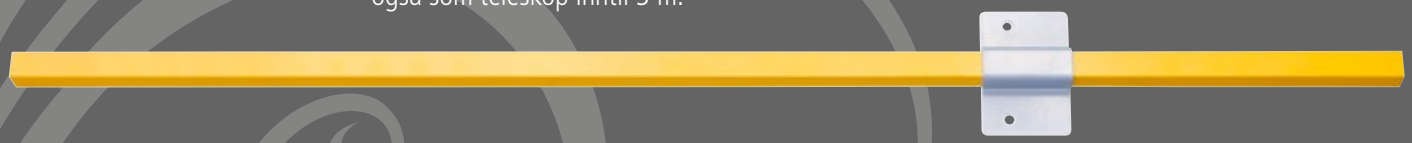

JUSTERBAR SOKKEL FOR MU2/MU3

Svært fleksibelt sokkelsystem for MU2, MU2 Dobbel, MU3 og MU3 Kombi. Selve platedelen av sokkelen har dimensjonene 800x380x500 mm. Understellet kan høydejusteres fra 570-940 mm. Maksimal totalhøyde er 1440 mm. Vendbar plate i bunnen gir økt stabilitet.

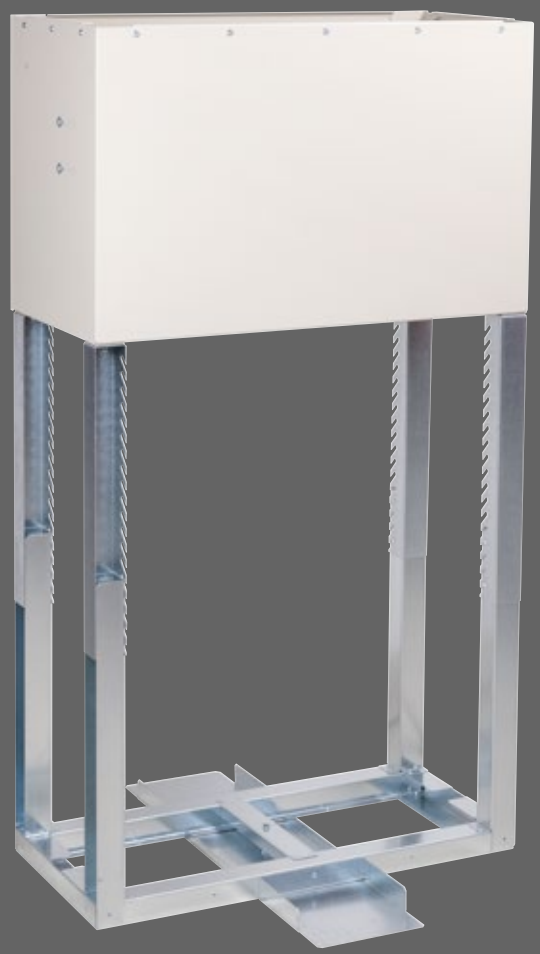

SERVICE BYGGESTRØMSKAP

Byggestrøm og midlertidige strømuttak er viktige deler av et byggeprosjekt. Utstyr som benyttes på anleggsområder skal være i henhold til gjeldende normer og forskrifter, deriblant NEK400-2014 og NEK/EN 61439-4. Etablerte provisoriske anlegg er å anse som nye anlegg, og kravene i forskriftene blir dermed gjeldende for disse. Endringer verdt å merke seg de siste årene er ufravikelig krav om overspenningsvern, og krav til jordfeilbrytere.

Vårt dyktige mannskap i avdelingen for tavleproduksjon utfører service og oppgradering av byggestrøm-skap, slik at at skapene samsvarer med gjeldende normer og forskrifter. Vi installerer overspenningsvern og jordfeilbrytere der dette mangler, og gjennomgår kontakter, klemmer, ledninger og annet utstyr i skapene for å avdekke og utbedre eventuelle feil.

For tilbud, bestilling eller andre spørsmål om byggestrøm-service, ta kontakt med avdelingsleder Magnus Dahlby Amundsen på tlf 41 66 29 01 eller e-post magnus@multilux.no.

TENNSKAP

MU SERIE

MU2 skap ved Sømsveien, Grimstad, Aust-Agder.

MU spesial skap ved Sørlandet Kunnskapshavn, Arendal, Aust-Agder.

MU3 Kombi skap ved Tjeldsundbrua, Harstad, Troms.

MU Mini skap ved Fevik, Grimstad, Aust-Agder.

MU2 skap ved Fevik, Grimstad, Aust-Agder.

Multilux

SAMFERDSEL-, ARENA- OG STEMNINGSBELYSNING

Sandavegen 19, 3802 Bø i Telemark | Tlf 35 06 13 00 | E-post post@multilux.no
www.multilux.no